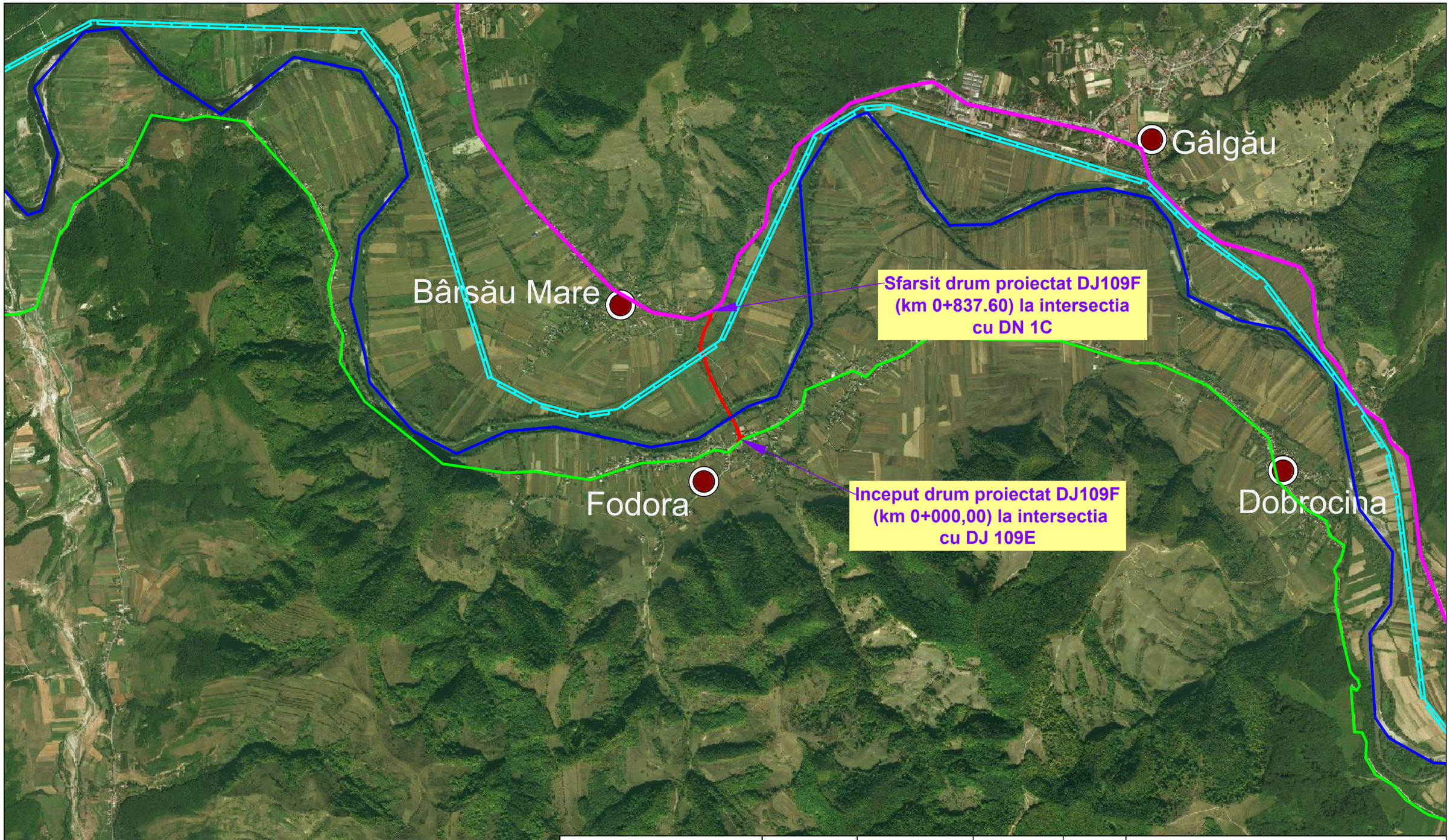

LEGENDA

- DJ 109F (traseu proiectat)
- Râul Someş
- DN1C
- DJ109E
- Linie C.F. Dej-Zalău

	NUME	SEMNATURA	CERINȚA			
EXPERT	ing.Chiotan V. Vlad-Ilie		A4.1; B2.1; D	RAPORT EXPERTIZĂ NR: ..... /		
EXPERT	ing.Cervinschi D. Ioan		A4.2; B2.2; D	RAPORT EXPERTIZĂ NR: ..... /		
PROIECTANT GENERAL G.P. S.C. GEOGRAPHIX PROIECT S.R.L. Str. Amurgului Nr.10, Iaşi CUI: 22980444 J22/3248/2008 Tel: 0730581135 Fax: 0232255506				Beneficiar:	U.A.T. JUDEȚUL SĂLAJ	Proiect nr.47
SPECIFICAȚIE	NUME	SEMNATURA	Scara: %	Titlu proiect:	Modernizare DJ 109 F, km 0+000-0+800 Fodora- DN 1C	Faza D.A.L.I.
ŞEF PROIECT	ing. Schifirneţ Stefan					
PROIECTANT	ing. Ochiu Dragoş		Data: 11.2018	Titlu plansa:	Plan de amplasament	Planşa nr. 1
DESENAT	ing. Ochiu Dragoş					

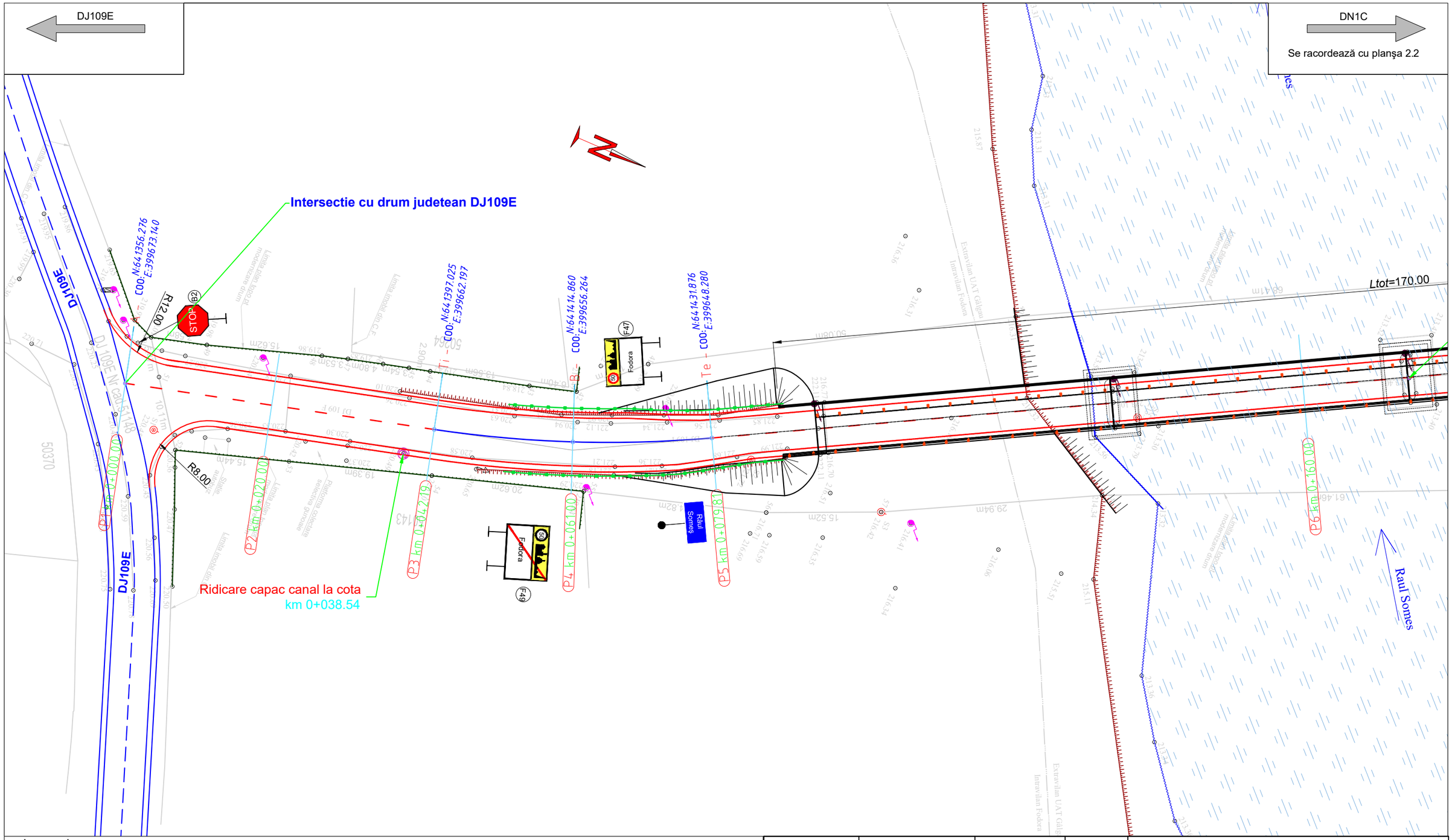

Legenda:

- Sant
- Acostament
- Limita proprietate(gard)
- Parapet de siguranta
- Podete proiectate
- Stalp de beton
- Stalp de lemn
- Stalp metalic

Nota:

1. Orice modificare a prezentei planse se face numai cu acordul scris al proiectantului.
2. Orice neconcordanta cu prevederile prezentei planse si situatia din amplasamentul lucrarii, se va aduce la cunostinta proiectantului.
3. Prezenta plansa se va citi impreuna cu Profil longitudinal si Profil transversal tip

	NUME	SEMNATURA	CERINȚA			
EXPERT	ing.Chiotan V. Vlad-Ilie		A4.1; B2.1; D	RAPORT EXPERTIZĂ NR: ..... /		
EXPERT	ing.Cervinschi D. Ioan		A4.2; B2.2; D	RAPORT EXPERTIZĂ NR: ..... /		
PROIECTANT GENERAL	S.C. GEOGRAPHIX PROIECT S.R.L. Str. Amurgului Nr.10, Iaşi CUI: 22980444 J22/3248/2008 Tel: 0730581135 Fax: 0232255506			Beneficiar:	U.A.T. JUDEȚUL SĂLAJ	Proiect nr.47
SPECIFICAȚIE	NUME	SEMNATURA	Scara: 1:500	Titlu proiect:	Modernizare DJ 109 F, km 0+000-0+800 Fodora- DN 1C	Faza D.A.L.I.
ŞEF PROIECT	ing. Schifirneţ Stefan					
PROIECTANT	ing. Ochiu Dragoş		Data: 11.2018	Titlu plansa:	Plan de situaţie DJ 109F	Planşa nr.2.1
DESENAT	ing. Ochiu Dragoş					

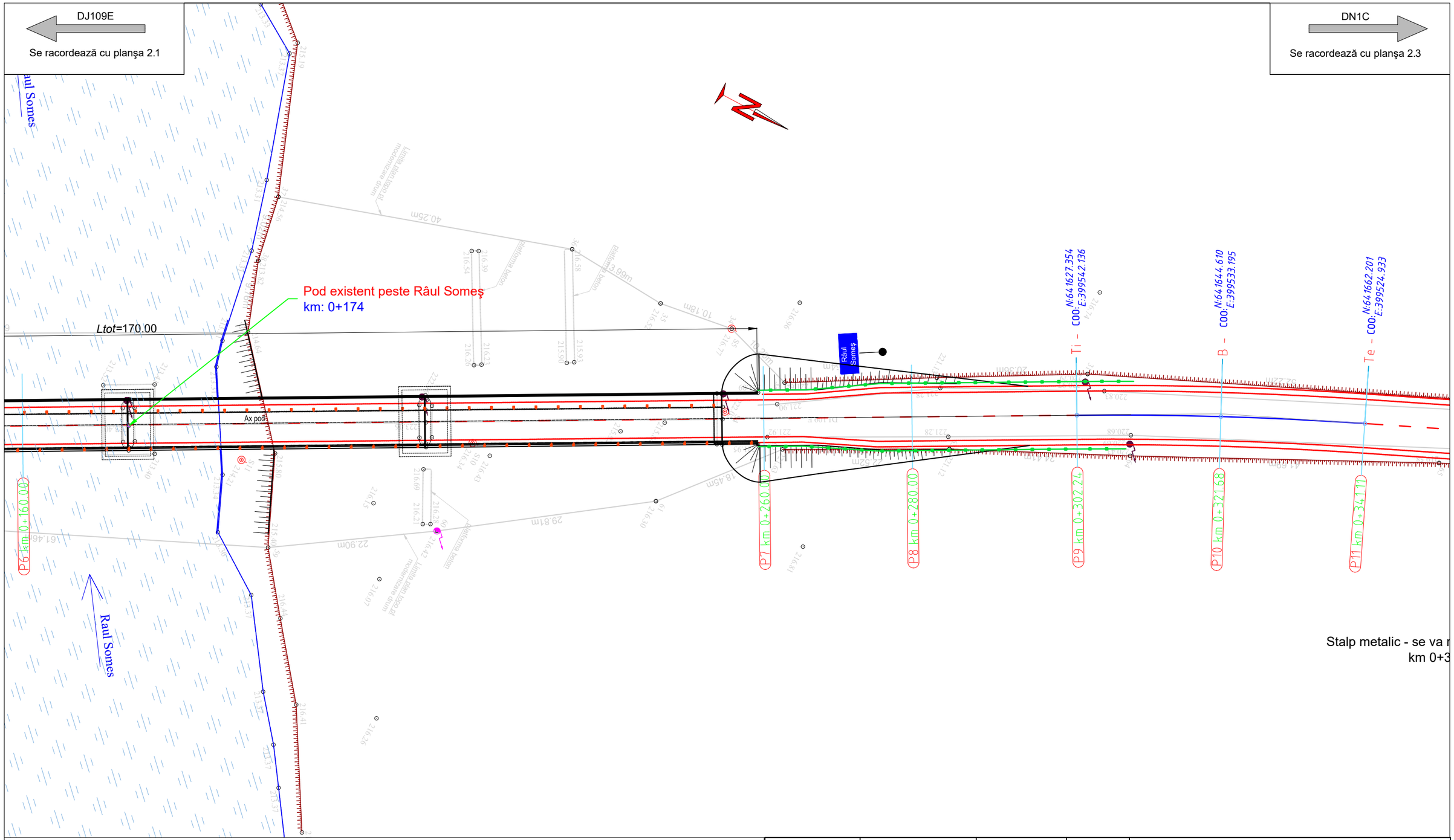

Legenda:

- Sant
- Acostament
- Limita proprietate(gard)
- Parapet de siguranta
- Podete proiectate
- Stalp de beton
- Stalp de lemn
- Stalp metalic

Nota:

1. Orice modificare a prezentei planse se face numai cu acordul scris al proiectantului.
2. Orice neconcordanta cu prevederile prezentei planse si situatia din amplasamentul lucrarii, se va aduce la cunostinta proiectantului.
3. Prezenta plansa se va citi impreuna cu Profil longitudinal si Profil transversal tip

	NUME	SEMNATURA	CERINȚA			
EXPERT	ing.Chiotan V. Vlad-Ilie		A4.1; B2.1; D	RAPORT EXPERTIZĂ NR: ..... /		
EXPERT	ing.Cervinschi D. Ioan		A4.2; B2.2; D	RAPORT EXPERTIZĂ NR: ..... /		
PROIECTANT GENERAL	S.C. GEOGRAPHIX PROIECT S.R.L. Str. Amurgului Nr.10, Iaşi CUI: 22980444 J22/3248/2008 Tel: 0730581135 Fax: 0232255506			Beneficiar:	U.A.T. JUDEȚUL SĂLAJ	Proiect nr.47
SPECIFICAȚIE	NUME	SEMNATURA	Scara: 1:500	Titlu proiect:	Modernizare DJ 109 F, km 0+000-0+800 Fodora- DN 1C	Faza D.A.L.I.
ŞEF PROIECT	ing. Schifirneţ Stefan					
PROIECTANT	ing. Ochiu Dragoş		Data: 11.2018	Titlu plansa:	Plan de situaţie DJ 109F	Planşa nr.2.2
DESENAT	ing. Ochiu Dragoş					

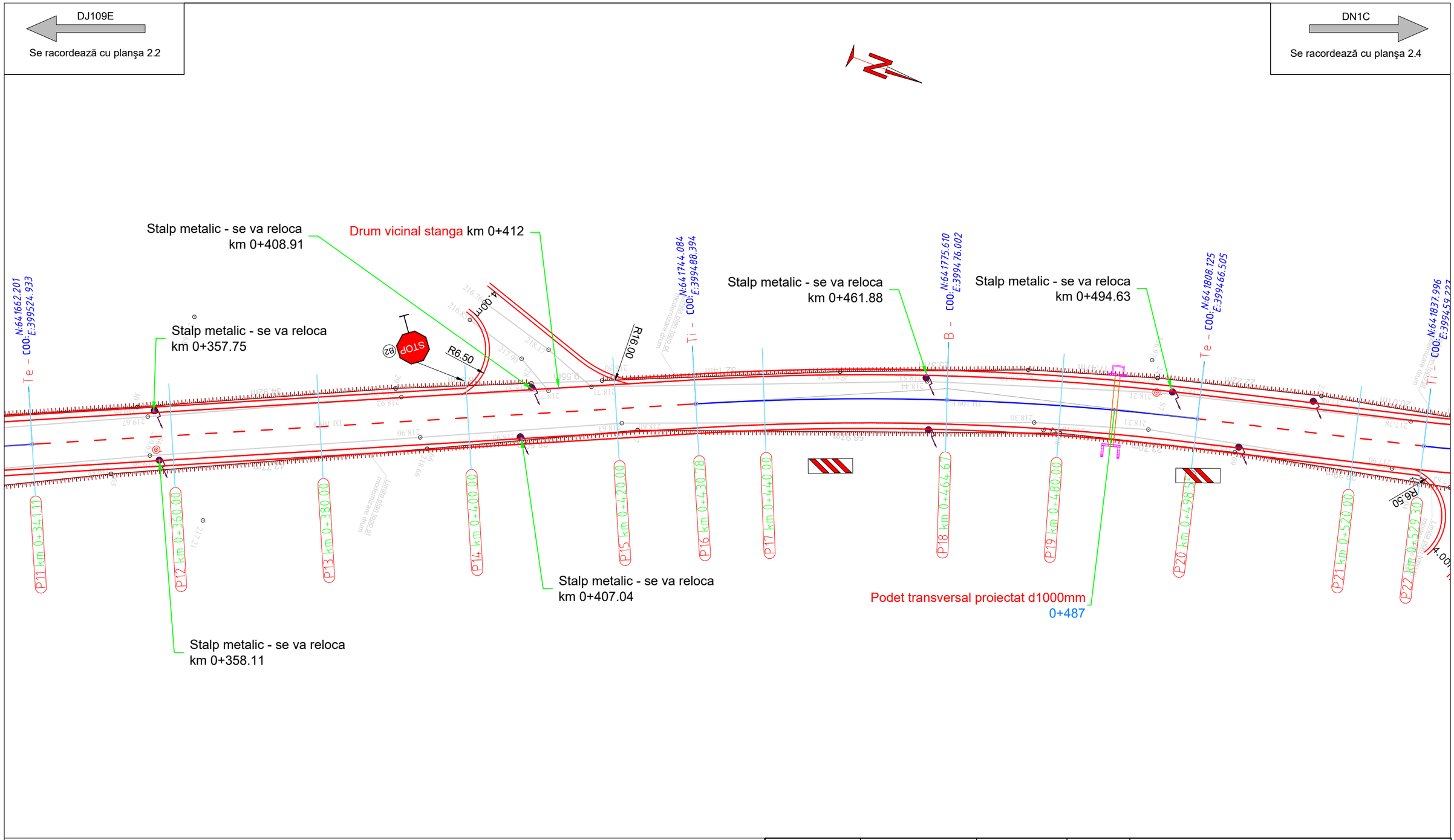

Legenda:

- Sant
- Acostament
- Limita proprietate(gard)
- Parapet de siguranta
- Podete proiectate
- Stalp de beton
- Stalp de lemn
- Stalp metalic

Nota:

1. Orice modificare a prezentei planse se face numai cu acordul scris al proiectantului.
2. Orice neconcordanta cu prevederile prezentei planse si situatia din amplasamentul lucrarii, se va aduce la cunostinta proiectantului.
3. Prezenta plansa se va citi impreuna cu Profil longitudinal si Profil transversal tip

	NUME	SEMNATURA	CERINȚA			
EXPERT	ing.Chiotan V. Vlad-Ilie		A4.1; B2.1; D	RAPORT EXPERTIZĂ NR: ..... /		
EXPERT	ing.Cervinschi D. Ioan		A4.2; B2.2; D	RAPORT EXPERTIZĂ NR: ..... /		
PROIECTANT GENERAL	S.C. GEOGRAPHIX PROIECT S.R.L. Str. Amurgului Nr.10, Iaşi CUI: 22980444 J22/3248/2008 Tel: 0730581135 Fax: 0232255506			Beneficiar:	U.A.T. JUDEȚUL SĂLAJ	Proiect nr.47
SPECIFICAȚIE	NUME	SEMNATURA	Scara: 1:500	Titlu proiect:	Modernizare DJ 109 F, km 0+000-0+800 Fodora- DN 1C	Faza D.A.L.I.
ŞEF PROIECT	ing. Schifirneţ Stefan					
PROIECTANT	ing. Ochiu Dragoş		Data: 11.2018	Titlu plansa:	Plan de situaţie DJ 109F	Planşa nr.2.3
DESENAT	ing. Ochiu Dragoş					

DJ109E

Se racordează cu planşa 2.3

DN1C

Se racordează cu planşa 2.5

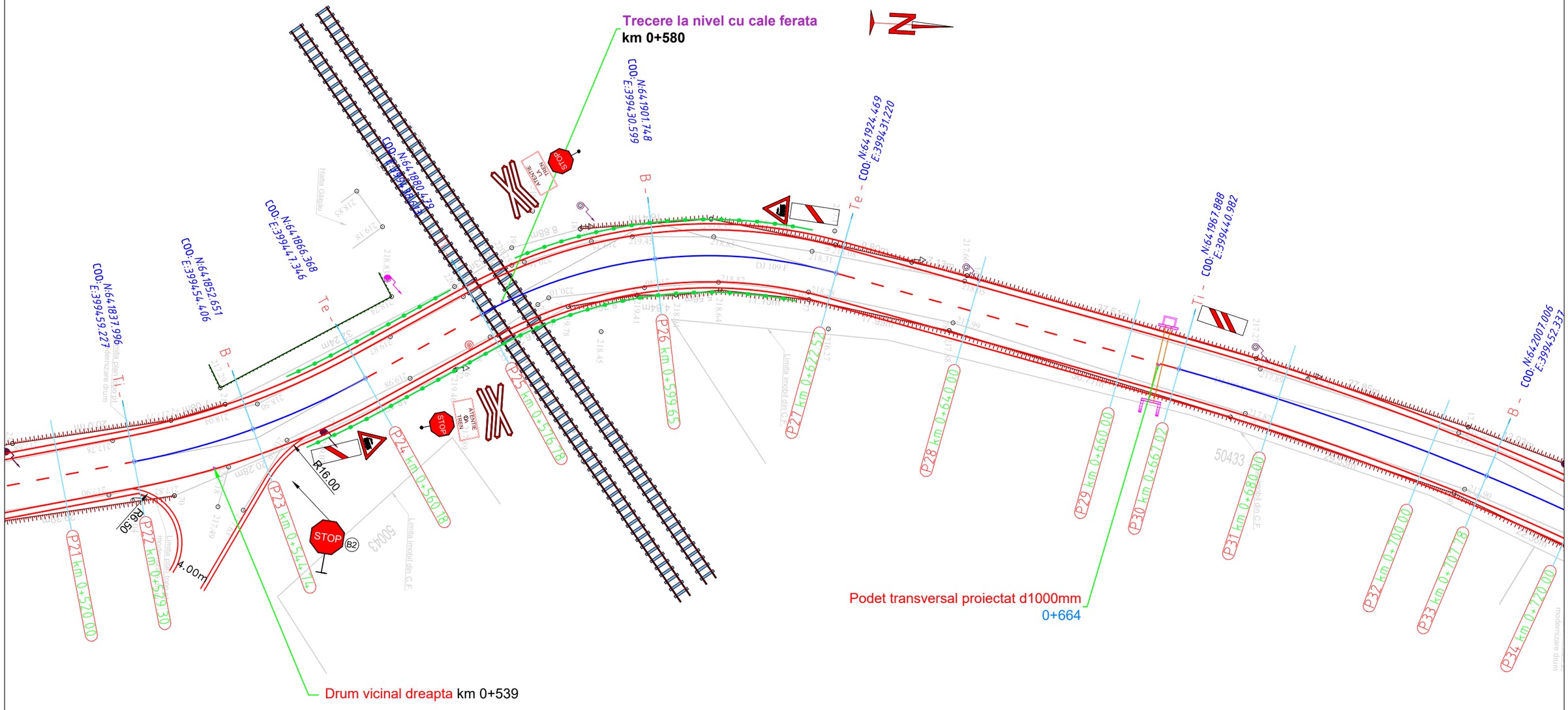

Legenda:

- Sant
- Acostament
- Limita proprietate(gard)
- Parapet de siguranta
- Podete proiectate
- Stalp de beton
- Stalp de lemn
- Stalp metalic

Nota:

1. Orice modificare a prezentei planse se face numai cu acordul scris al proiectantului.
2. Orice neconcordanta cu prevederile prezentei planse si situatia din amplasamentul lucrarii, se va aduce la cunostinta proiectantului.
3. Prezenta plansa se va citi impreuna cu Profil longitudinal si Profil transversal tip

	NUME	SEMNATURA	CERINȚA			
EXPERT	ing.Chiotan V. Vlad-Ilie		A4.1; B2.1; D	RAPORT EXPERTIZĂ NR: ..... /		
EXPERT	ing.Cervinschi D. Ioan		A4.2; B2.2; D	RAPORT EXPERTIZĂ NR: ..... /		
PROIECTANT GENERAL	S.C. GEOGRAPHIX PROIECT S.R.L. Str. Amurgului Nr.10, Iaşi CUI: 22980444 J22/3248/2008 Tel: 0730581135 Fax: 0232255506			Beneficiar:	U.A.T. JUDEȚUL SĂLAJ	Proiect nr.47
SPECIFICAȚIE	NUME	SEMNATURA	Scara: 1:500	Titlu proiect:	Modernizare DJ 109 F, km 0+000-0+800 Fodora- DN 1C	Faza D.A.L.I.
ŞEF PROIECT	ing. Schifirneţ Stefan					
PROIECTANT	ing. Ochiu Dragoş		Data: 11.2018	Titlu plansa:	Plan de situaţie DJ 109F	Planşa nr.2.4
DESENAT	ing. Ochiu Dragoş					

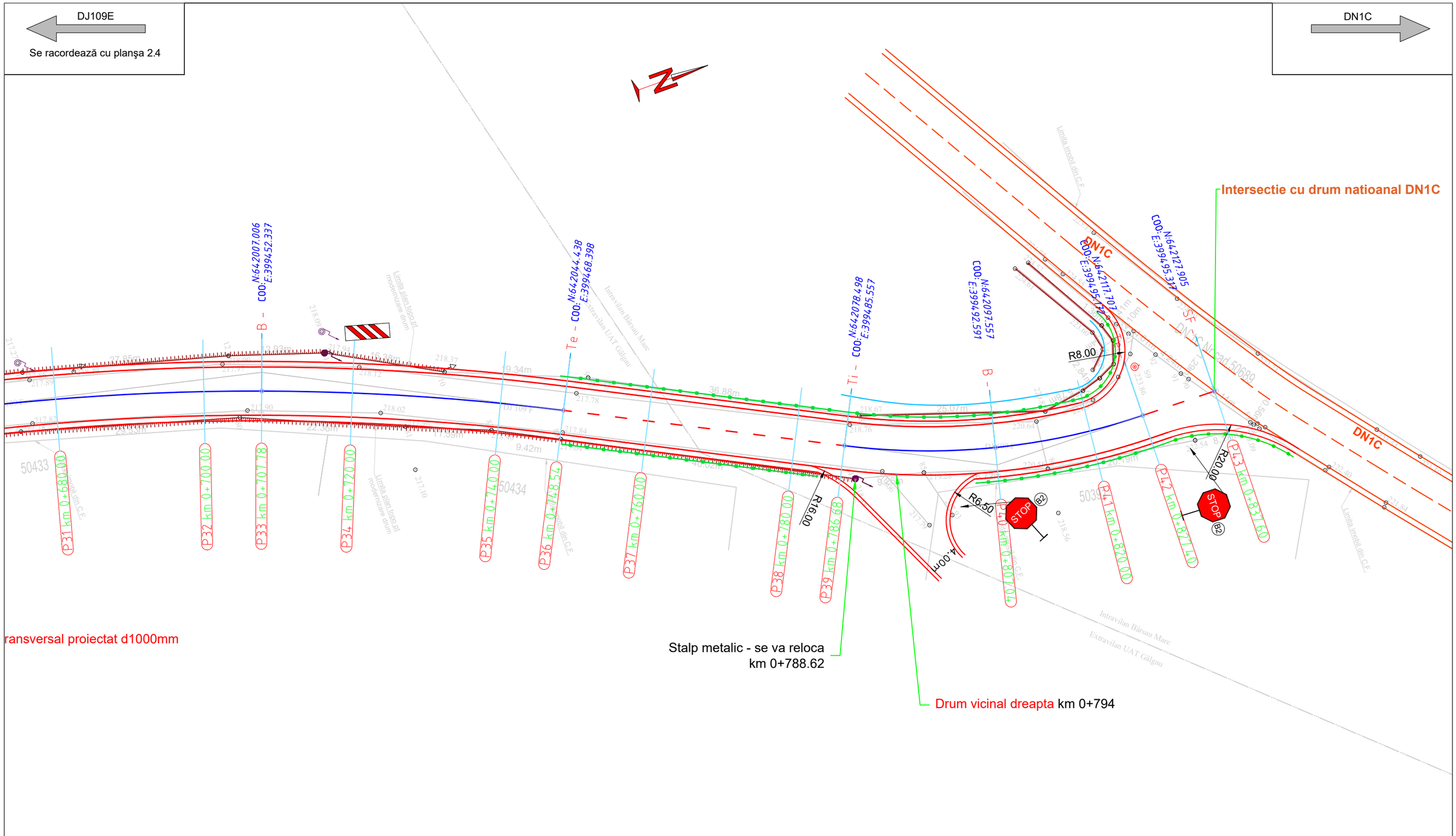

Legenda:

- Sant
- Acostament
- Limita proprietate(gard)
- Parapet de siguranta
- Podete proiectate
- Stalp de beton
- Stalp de lemn
- Stalp metalic

Nota:

1. Orice modificare a prezentei planse se face numai cu acordul scris al proiectantului.
2. Orice neconcordanta cu prevederile prezentei planse si situatia din amplasamentul lucrarii, se va aduce la cunostinta proiectantului.
3. Prezenta plansa se va citi impreuna cu Profil longitudinal si Profil transversal tip

	NUME	SEMNATURA	CERINȚA			
EXPERT	ing.Chiotan V. Vlad-Ilie		A4.1; B2.1; D	RAPORT EXPERTIZĂ NR: ..... /		
EXPERT	ing.Cervinschi D. Ioan		A4.2; B2.2; D	RAPORT EXPERTIZĂ NR: ..... /		
PROIECTANT GENERAL	S.C. GEOGRAPHIX PROIECT S.R.L. Str. Amurgului Nr.10, Iași CUI: 22980444 J22/3248/2008 Tel: 0730581135 Fax: 0232255506			Beneficiar:	U.A.T. JUDEȚUL SĂLAJ	Proiect nr.47
SPECIFICAȚIE	NUME	SEMNATURA	Scara: 1:500	Titlu proiect:	Modernizare DJ 109 F, km 0+000-0+800 Fodora- DN 1C	Faza D.A.L.I.
ŞEF PROIECT	ing. Schifirneţ Stefan					
PROIECTANT	ing. Ochiu Dragoş		Data: 11.2018	Titlu plansa:	Plan de situaţie DJ 109F	Planşa nr.2.5
DESENAT	ing. Ochiu Dragoş					

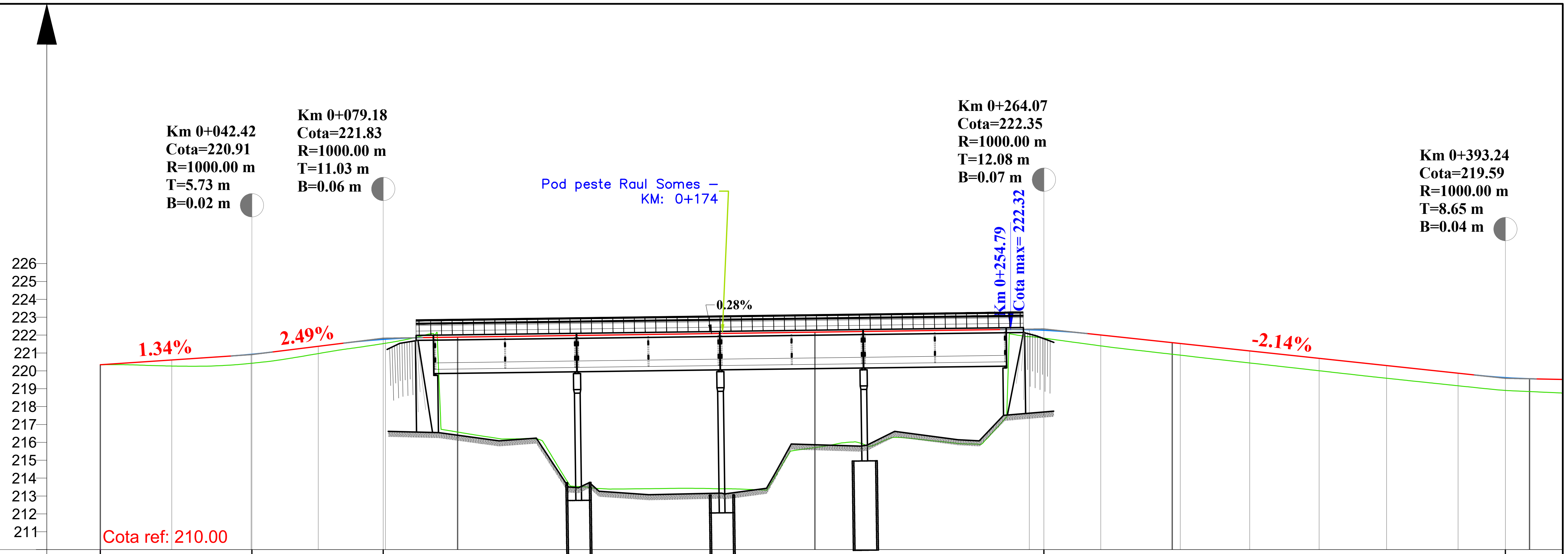

DECLIVITATI: 1.34% / 42.42; 2.49% / 36.76; 0.28% / 184.89; 2.14% / 129.17

	P1	P2	P3	P4	P5			P6	P7	P8	P9	P10	P11	P12	P13
DIFERENTE IN AXA	0	+34	+50	+41	+23			+39	+61	+65	+67	+69	+71	+70	+72
COTE PROIECT	220.34	220.61	220.93	221.38	221.78			222.30	222.01	221.53	221.12	220.70	220.30	219.87	219.56
COTE TEREN	220.34	220.27	220.43	220.97	221.55	216.58	215.71	221.91	221.40	220.93 220.88	220.44	220.01	219.59	219.17	218.85
PICHETI	P1 A	P2	P3 Ti	P4 B	P5 Te			P6	P7	P8 Ti	P9 B	P10 Te	P11	P12	P13
DISTANTE CUMULATE	0+000.00	0+020.00	0+042.19	0+061.00	0+079.81			0+260.00	0+280.00	0+302.24	0+321.68	0+341.11	0+360.00	0+380.00	0+400.00

DISTANTE INTRE PICHETI: 20.00; 22.19; 18.81; 18.81; 180.19; 20.00; 22.24; 19.44; 19.44; 18.89; 20.00; 20.00; 20.00

ALINIAMENTE SI CURBE: Al=42.19 m; R= 160.00 m, C= 37.61 m, U= 185.03, T= 18.89 m, B= 1.11 m; Al=222.44 m; R= 500.00 m, C= 38.87 m, U= 195.05, T= 19.45 m, B= 0.38 m; Al=89.67 m

KILOMETRAJ: km 0+000.00; hm 100; hm 200; hm 300; hm 400

LEGENDA:
- nivel existent
- nivel proiectat
- racordare verticala

Nota:
1. Orice modificare a prezentei planse se face numai cu acordul scris al proiectantului.
2. Orice neconcordanta cu prevederile prezentei planse si situatia din amplasamentul lucrarii, se va aduce la cunostinta proiectantului.
3. Prezenta plansa se va citi impreuna cu Plan de situatie si Profil transversal tip

	NUME	SEMNATURA	CERINȚA	
EXPERT	ing.Chiotan V. Vlad-Ilie		A4.1; B2.1; D	RAPORT EXPERTIZĂ NR: ..... / ....
EXPERT	ing.Cervinschi D. Ioan		A4.2; B2.2; D	RAPORT EXPERTIZĂ NR: ..... / ....

PROIECTANT GENERAL
S.C. GEOGRAPHIX PROIECT S.R.L.
Str. Amurgului Nr.10, Iași
CUI: 22980444 J22/3248/2008
Tel: 0730581135 Fax: 0232255506

Beneficiar: **U.A.T. JUDEȚUL SĂLAJ** — Proiect nr.47

SPECIFICAȚIE	NUME	SEMNATURA
ŞEF PROIECT	ing. Schifirneţ Stefan	
PROIECTANT	ing. Ochiu Dragoş	
DESENAT	ing. Ochiu Dragoş	

Scara: 1:1000 1:100
Data: 11.2018
Titlu proiect: Modernizare DJ 109 F, km 0+000-0+800 Fodora- DN 1C — Faza D.A.L.I.
Titlu plansa: Profil longitudinal DJ109F — Planşa nr. 3.1

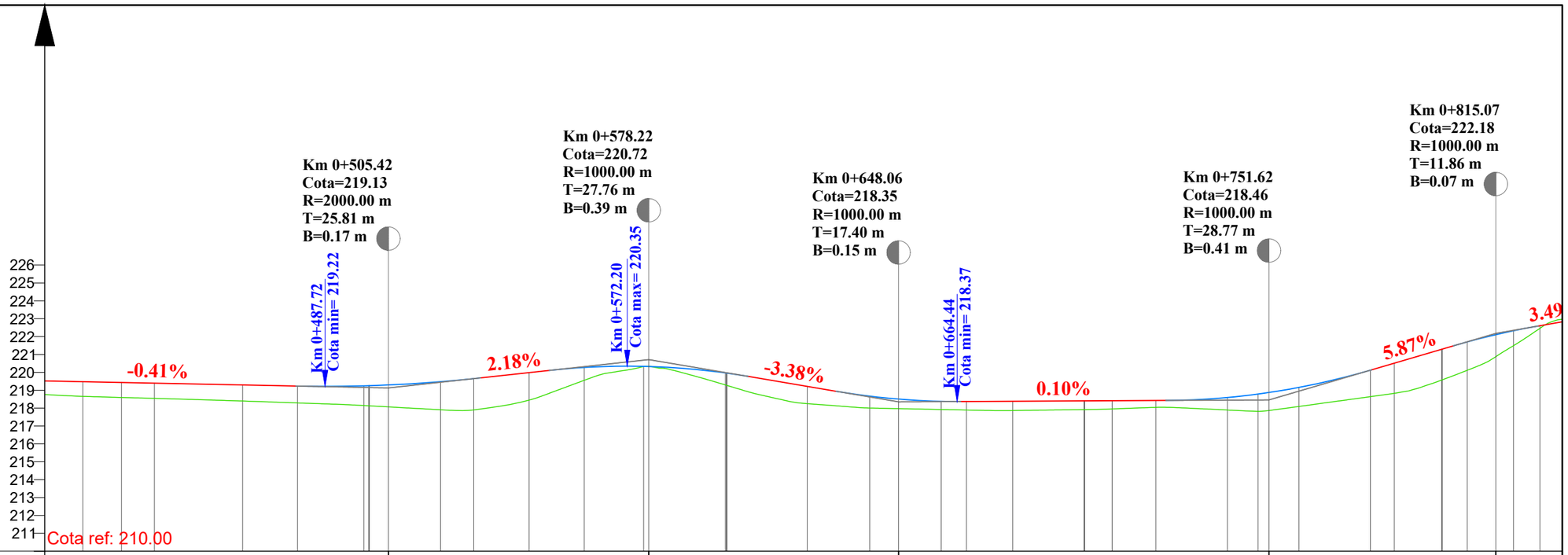
Km 0+505.42
Cota=219.13
R=2000.00 m
T=25.81 m
B=0.17 m
Km 0+578.22
Cota=220.72
R=1000.00 m
T=27.76 m
B=0.39 m
Km 0+648.06
Cota=218.35
R=1000.00 m
T=17.40 m
B=0.15 m
Km 0+751.62
Cota=218.46
R=1000.00 m
T=28.77 m
B=0.41 m
Km 0+815.07
Cota=222.18
R=1000.00 m
T=11.86 m
B=0.07 m
Km 0+487.72
Cota min= 219.22
Km 0+572.20
Cota max= 220.35
Km 0+664.44
Cota min= 218.37
-0.41%
2.18%
-3.38%
0.10%
5.87%
3.49
226
225
224
223
222
221
220
219
218
217
216
215
214
213
212
211
Cota ref: 210.00

| | | |

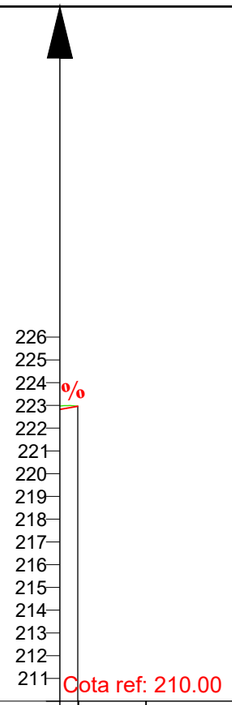

DECLIVITATI	
DIFERENTE IN AXA	0
COTE PROIECT	222.97
COTE TEREN	222.97
PICHETI	P42 SF
DISTANTE INTRE PICHETI	
DISTANTE CUMULATE	0+837.60
ALINIAMENTE SI CURBE	20 m
KILOMETRAJ	0+837.60

LEGENDA:
- nivel existent
- nivel proiectat
- racordare verticala

Nota:
1. Orice modificare a prezentei planse se face numai cu acordul scris al proiectantului.
2. Orice neconcordanta cu prevederile prezentei planse si situatia din amplasamentul lucrarii, se va aduce la cunostinta proiectantului.
3. Prezenta plansa se va citi impreuna cu Plan de situatie si Profil transversal tip

	NUME	SEMNATURA	CERINȚA			
EXPERT	ing.Chiotan V. Vlad-Ilie		A4.1; B2.1; D	RAPORT EXPERTIZĂ NR: ..... /		
EXPERT	ing.Cervinschi D. Ioan		A4.2; B2.2; D	RAPORT EXPERTIZĂ NR: ..... /		
PROIECTANT GENERAL	S.C. GEOGRAPHIX PROIECT S.R.L. Str. Amurgului Nr.10, Iași CUI: 22980444 J22/3248/2008 Tel: 0730581135 Fax: 0232255506			Beneficiar:	U.A.T. JUDEŢUL SĂLAJ	Proiect nr.47
SPECIFICAȚIE	NUME	SEMNATURA	Scara: 1:1000 1:100	Titlu proiect:	Modernizare DJ 109 F, km 0+000-0+800 Fodora- DN 1C	Faza D.A.L.I.
ŞEF PROIECT	ing. Schifirneţ Stefan					
PROIECTANT	ing. Ochiu Dragoş		Data: 11.2018	Titlu plansa:	Profil longitudinal DJ109F	Planşa nr. 3.3
DESENAT	ing. Ochiu Dragoş					

PROFIL TRANSVERSAL TIP 1

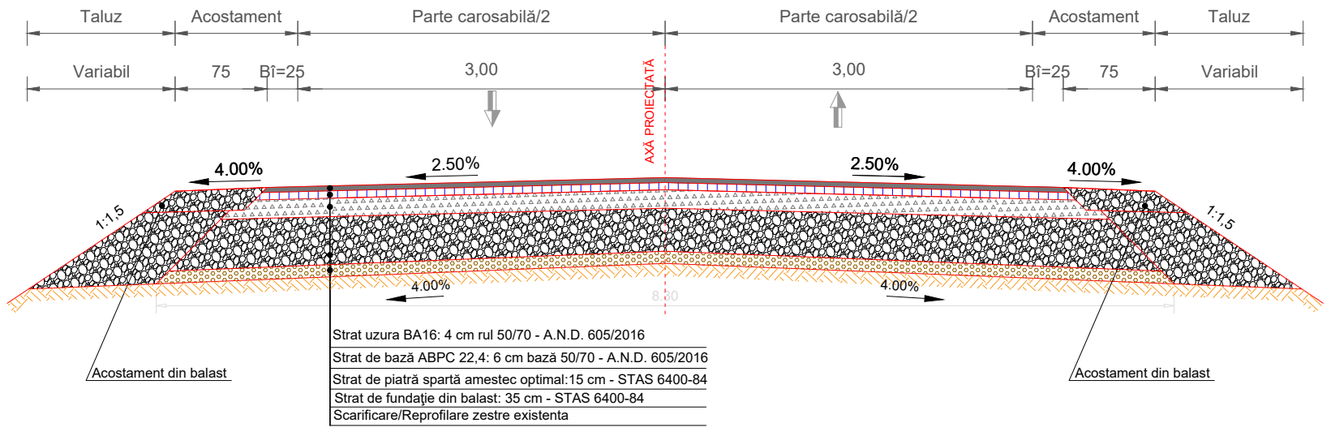

Profil tip 1: Se aplica
km: 0+000.00 - 0+052.00
km: 0+310.00 - 0+550.00
km: 0+620.00 - 0+750.00

PROFIL TRANSVERSAL TIP 2

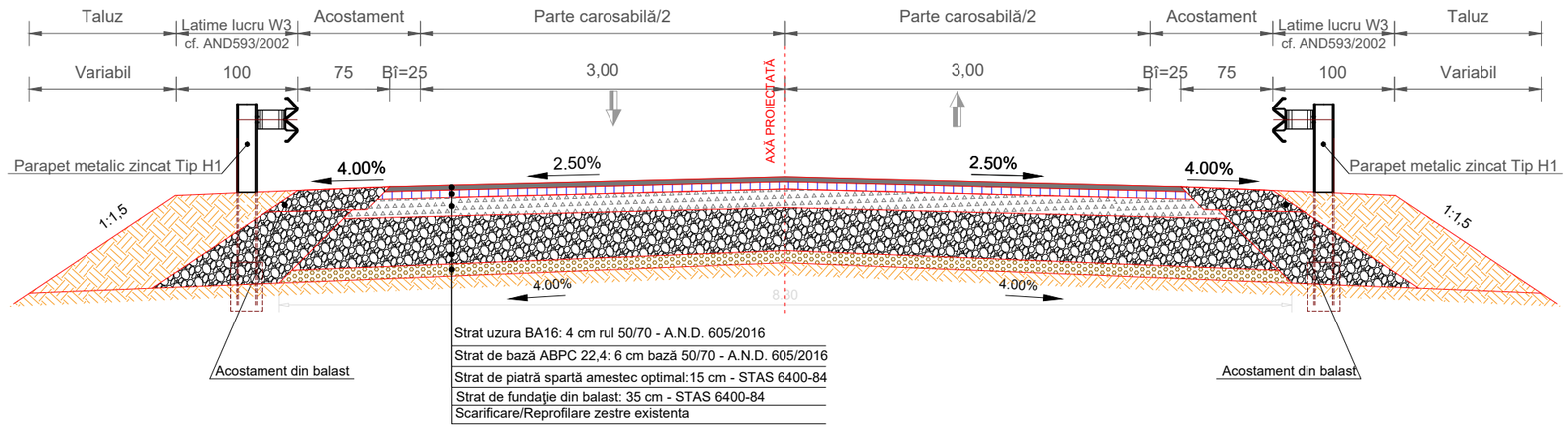

Profil tip 2: Se aplica
km: 0+550.00 - 0+620.00
km: 0+750.00 - 0+785.00

LEGENDA

- BA 16
- Balast
- ABPC 22,4
- Zestre existenta
- Piatră spartă
- Teren fundare

Nota:
1. Orice modificare a prezentei planse se face numai cu acordul scris al proiectantului.
2. Orice neconcordanta cu prevederile prezentei planse si situatia din amplasamentul lucrarii, se va aduce la cunostinta proiectantului.
3. Prezenta plansa se va citi impreuna cu Plan de situatie, Profil longitudinal.

	NUME	SEMNATURA	CERINȚA		
EXPERT	ing.Chiotan V. Vlad-Ilie		A4.1; B2.1; D	RAPORT EXPERTIZĂ NR: ..... /	
EXPERT	ing.Cervinschi D. Ioan		A4.2; B2.2; D	RAPORT EXPERTIZĂ NR: ..... /	
PROIECTANT GENERAL	S.C. GEOGRAPHIX PROIECT S.R.L. Str. Amurgului Nr.10, Iaşi CUI: 22980444 J22/3248/2008 Tel: 0730581135 Fax: 0232255506			Beneficiar: U.A.T. JUDEȚUL SĂLAJ	Proiect nr.47
SPECIFICAȚIE	NUME	SEMNATURA	Scara: 1:50	Titlu proiect: Modernizare DJ 109 F, km 0+000-0+800 Fodora- DN 1C	Faza D.A.L.I.
ŞEF PROIECT	ing. Schifirneţ Stefan				
PROIECTANT	ing. Ochiu Dragoş		Data: 11.2018	Titlu plansa: Profil transversal tip 1,2	Planşa nr. 4.1
DESENAT	ing. Ochiu Dragoş				

PROFIL TRANSVERSAL TIP 3

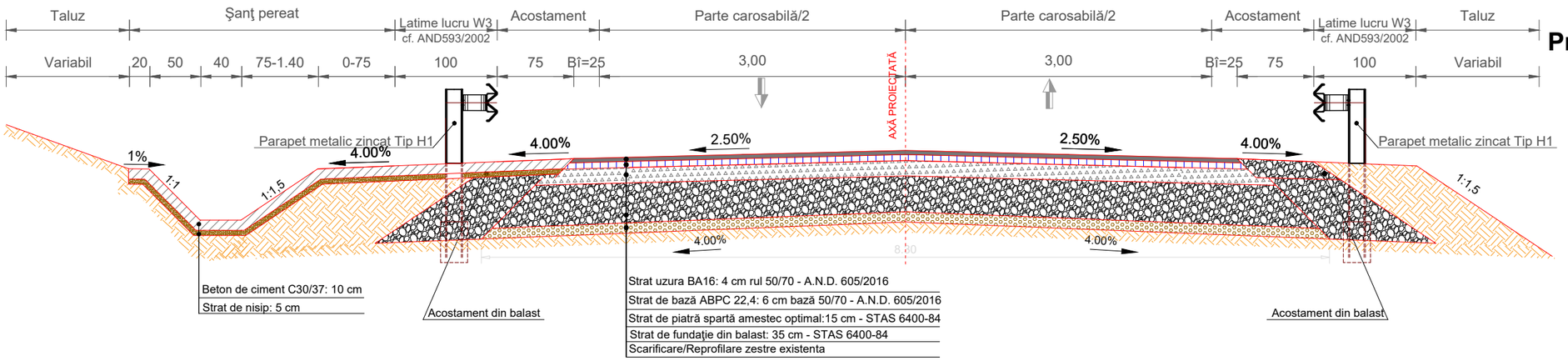

Profil tip 3: Se aplica
km: 0+785.00 - 0+837.60

PROFIL TRANSVERSAL TIP 4
Se aplica pe rampele de acces la Podul peste Somes

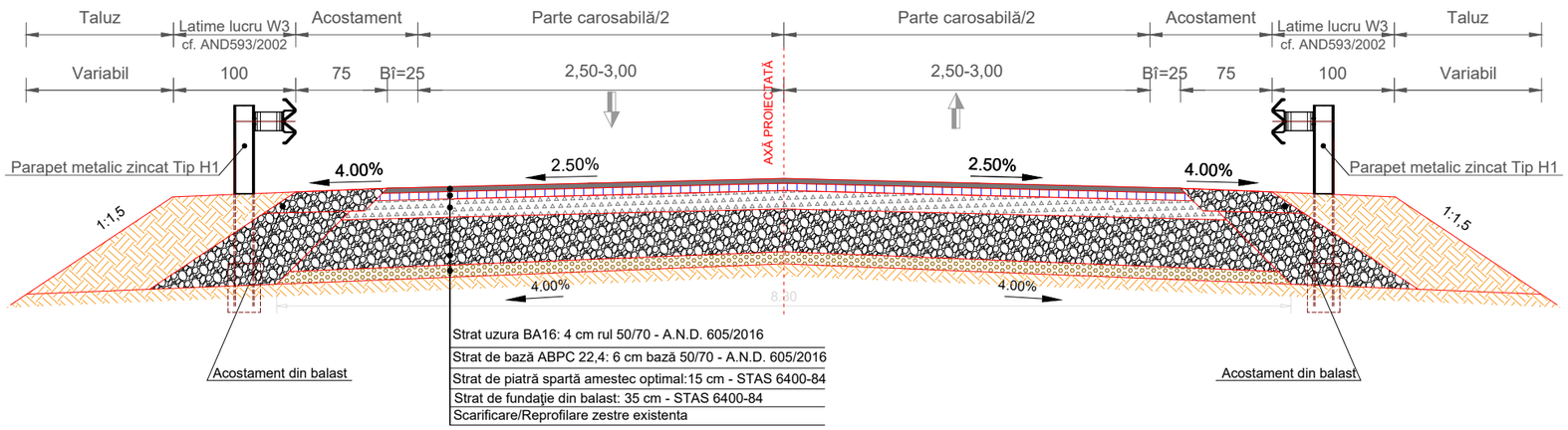

Profil tip 4: Se aplica
km: 0+052.00 - 0+089.00
km: 0+259.00 - 0+310.00

LEGENDA

- BA 16
- Balast
- ABPC 22,4
- Zestre existenta
- Piatră spartă
- Beton de ciment C30/37
- Teren fundare

Nota:
1. Orice modificare a prezentei planse se face numai cu acordul scris al proiectantului.
2. Orice neconcordanta cu prevederile prezentei planse si situatia din amplasamentul lucrarii, se va aduce la cunostinta proiectantului.
3. Prezenta plansa se va citi impreuna cu Plan de situatie, Profil longitudinal.

	NUME	SEMNATURA	CERINŢA			
EXPERT	ing.Chiotan V. Vlad-Ilie		A4.1; B2.1; D	RAPORT EXPERTIZĂ NR: ..... /		
EXPERT	ing.Cervinschi D. Ioan		A4.2; B2.2; D	RAPORT EXPERTIZĂ NR: ..... /		
PROIECTANT GENERAL	S.C. GEOGRAPHIX PROIECT S.R.L. Str. Amurgului Nr.10, Iaşi CUI: 22980444 J22/3248/2008 Tel: 0730581135 Fax: 0232255506			Beneficiar:	U.A.T. JUDEŢUL SĂLAJ	Proiect nr.47
SPECIFICAŢIE	NUME	SEMNATURA	Scara: 1:50	Titlu proiect:	Modernizare DJ 109 F, km 0+000-0+800 Fodora- DN 1C	Faza D.A.L.I.
ŞEF PROIECT	ing. Schifirneţ Stefan					
PROIECTANT	ing. Ochiu Dragoş		Data: 11.2018	Titlu plansa:	Profil transversal tip 3,4	Planşa nr. 4.2
DESENAT	ing. Ochiu Dragoş					

AMENAJARE IN PLAN DRUMURI LATERALE

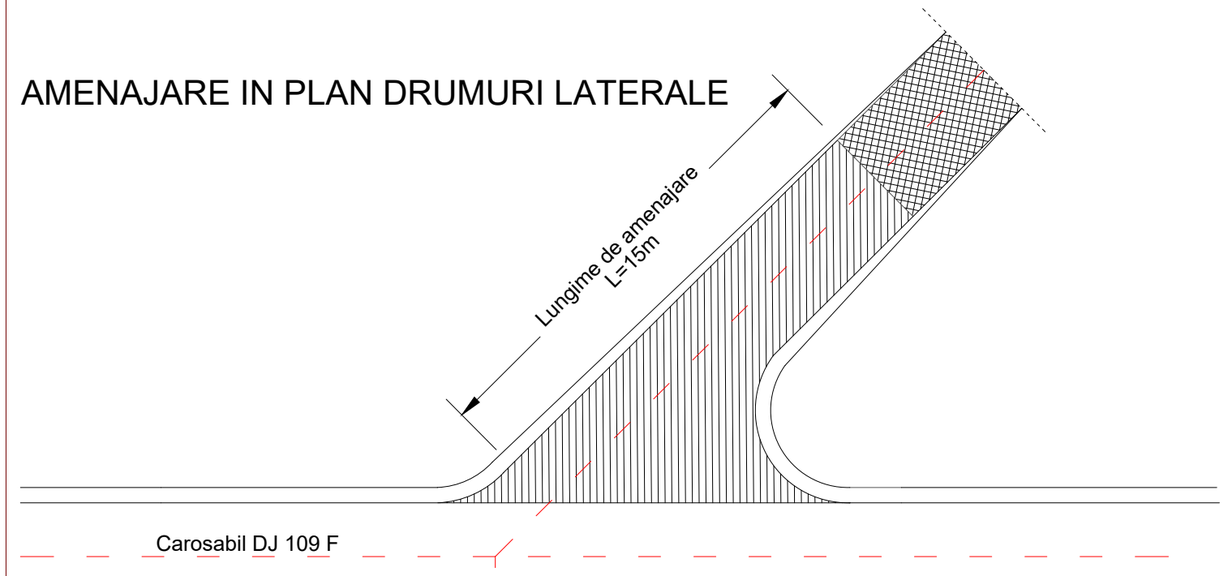

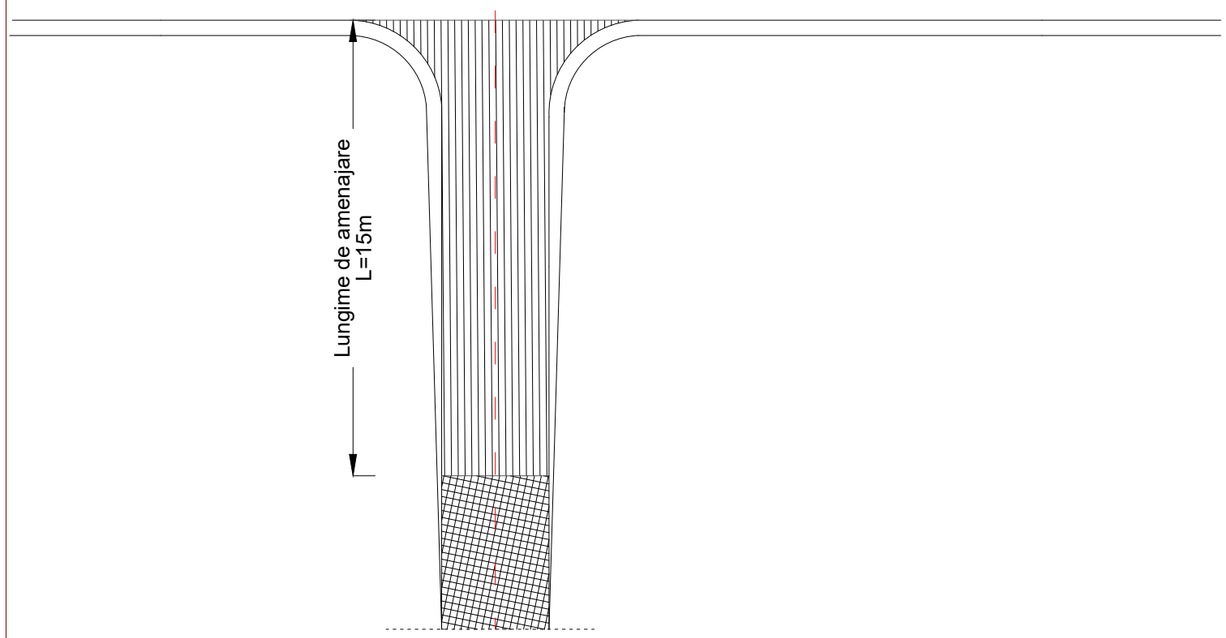

DETALIU CU SISTEMUL RUTIER NOU AL DRUMURILOR LATERALE

sc: 1:50

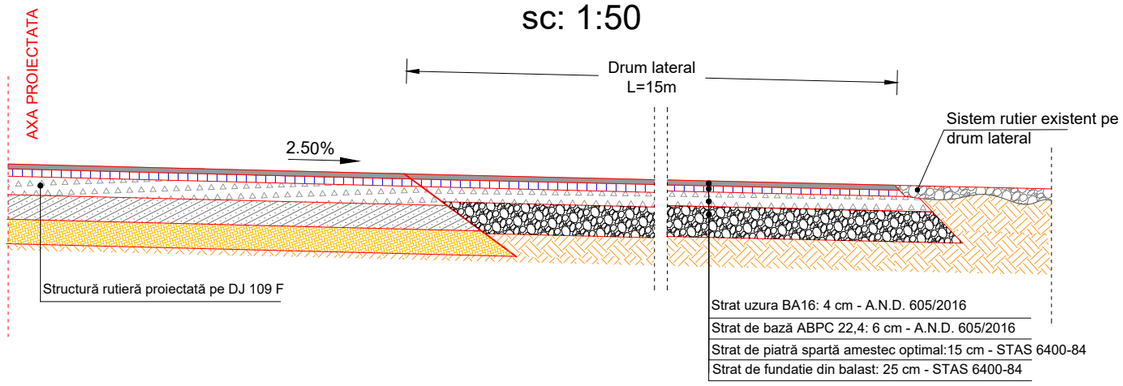

Profil tip 5 - se aplica la drumurile laterale

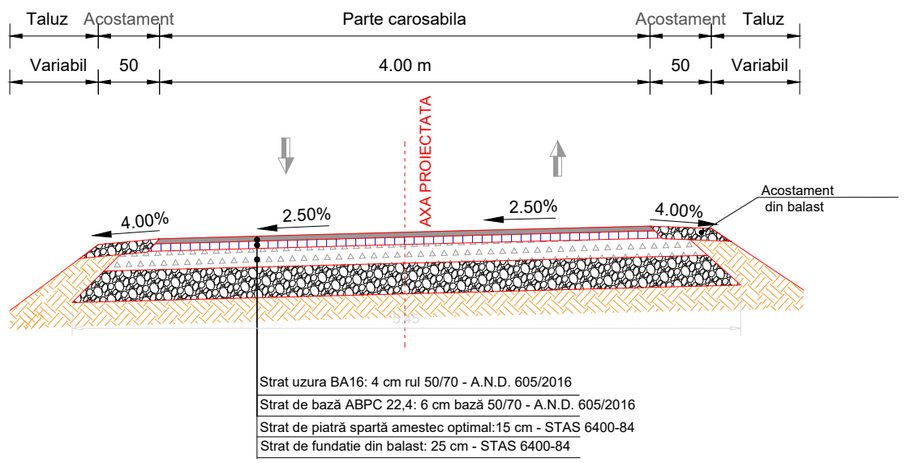

LEGENDA

- BA 16
- Balast
- ABPC 22,4
- Piatra sparta
- Teren fundare

	NUME	SEMNATURA	CERINȚA			
EXPERT	ing.Chiotan V. Vlad-Ilie		A4.1; B2.1; D	RAPORT EXPERTIZĂ NR: ..... /		
EXPERT	ing.Cervinschi D. Ioan		A4.2; B2.2; D	RAPORT EXPERTIZĂ NR: ..... /		
PROIECTANT GENERAL	S.C. GEOGRAPHIX PROIECT S.R.L. Str. Amurgului Nr.10, Iași CUI: 22980444 J22/3248/2008 Tel: 0730581135 Fax: 0232255506			Beneficiar:	U.A.T. JUDEȚUL SĂLAJ	Proiect nr.47
SPECIFICAȚIE	NUME	SEMNATURA	Scara: 1:50	Titlu proiect:	Modernizare DJ 109 F, km 0+000-0+800 Fodora- DN 1C	Faza D.A.L.I.
ŞEF PROIECT	ing. Schifirneţ Stefan					
PROIECTANT	ing. Ochiu Dragoş		Data: 11.2018	Titlu plansa:	Profil transversal tip 5 - Amenajare drumuri laterale	Planşa nr. 4.3
DESENAT	ing. Ochiu Dragoş					

Podet tubular Ø 1000 mm

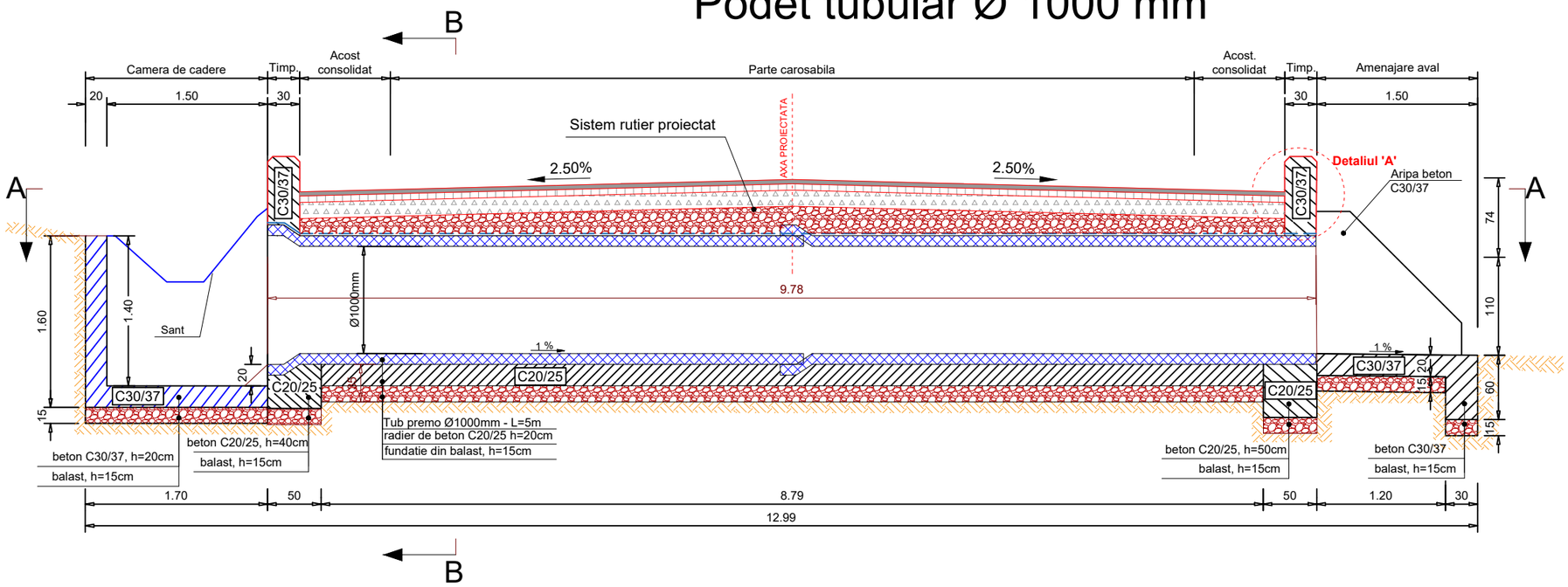

Sectiune B - B

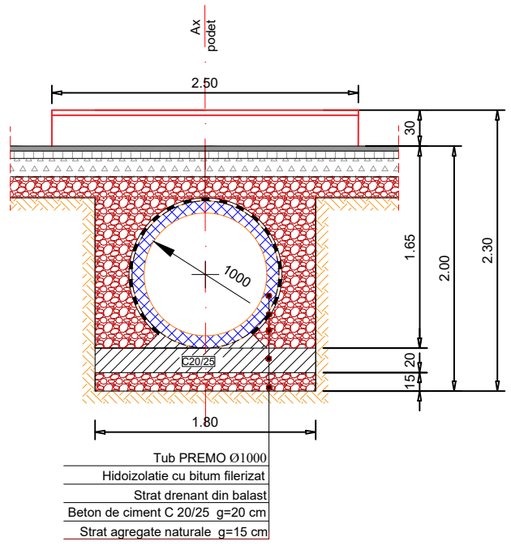

Sectiune A - A

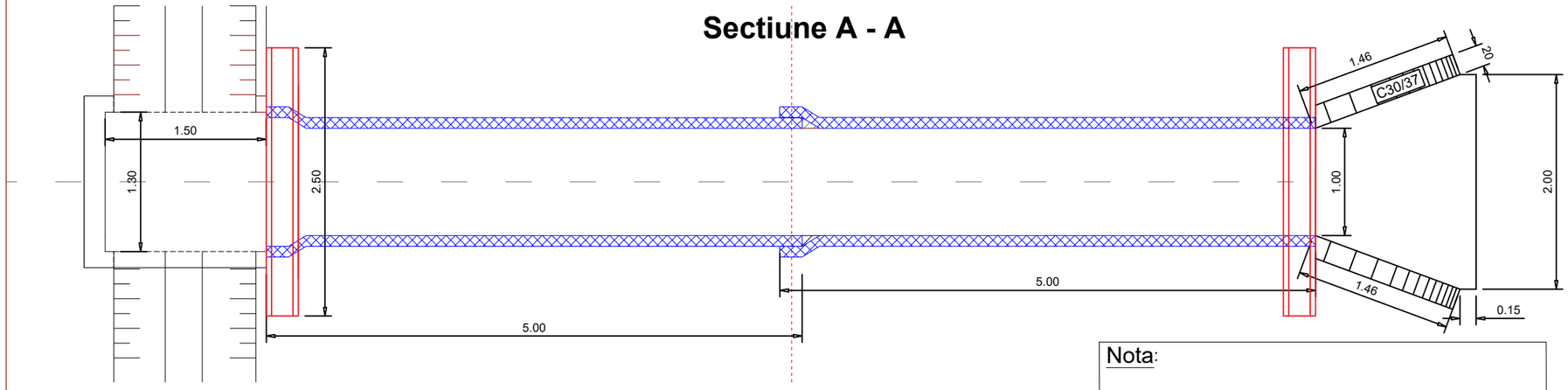

CERINTE DE CALITATE - NE 012 - 1/2007

Beton	C20/25
Clasa de expunere	XC3
Raport A/C	0.50
Tipul de ciment:	II 42.5
Dizaj minim de ciment:	280 kg/mc

CERINTE DE CALITATE - NE 012 - 1/2007

Beton	C30/37
Clasa de expunere	XF4,XM2,XC4
Raport A/C	0.50
Gelivitate	G150
Tipul de ciment:	I 42.5
Dizaj minim de ciment:	340 kg/mc

Detaliul 'A'

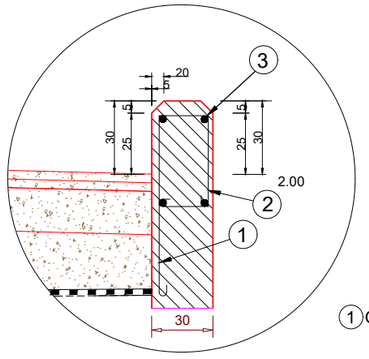

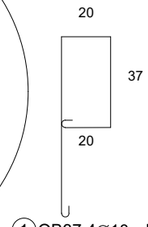

1 OB37 4∅10 L=2.77m

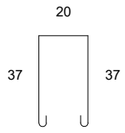

2 OB37 4∅10 L=1.05m

3 OB37 4∅10 L=2.54m

EXTRAS DE ARMARE - 1 TIMPAN

Marca	Ø(mm)	Nr. Bare	Lungime [m]	OB37 Ø10
1	10	8	2,77	22,16
2	10	4	1,05	4,20
3	10	4	2,54	10,16
Total lungimi/diametre (m)				36,52
Greutate /metru (kg/m)				0,617
Greutate /diametru(kg)				22,53
Total greutate (kg)				**23**

TOTAL GREUTATE 23x2=46 kg

Nota:

1.Pe o lungime de 10 ml, inainte si dupa amplasarea podetelor, se vor executa santuri din beton C30/37.
2.Aripile din beton C30/37 si peretii camerei de cadere din beton C30/37 se vor arma cu plasa sudata 116GQ 283 (Φ6/100/100), distribuita pe doua randuri.

	NUME	SEMNATURA	CERINȚA	
EXPERT	ing.Chiotan V. Vlad-Ilie		A4.1; B2.1; D	RAPORT EXPERTIZĂ NR: ..... / .....
EXPERT	ing.Cervinschi D. Ioan		A4.2; B2.2; D	RAPORT EXPERTIZĂ NR: ..... / .....

PROIECTANT GENERAL
S.C. GEOGRAPHIX PROIECT S.R.L.
Str. Amurgului Nr.10, Iași
CUI: 22980444 J22/3248/2008
Tel: 0730581135 Fax: 0232255506

SPECIFICAȚIE	NUME	SEMNATURA	Scara: 1:50	Beneficiar:	U.A.T. JUDEȚUL SĂLAJ	Proiect nr.47
ŞEF PROIECT	ing. Schifirneţ Stefan			Titlu proiect:	Modernizare DJ 109 F, km 0+000-0+800 Fodora- DN 1C	Faza D.A.L.I.
PROIECTANT	ing. Ochiu Dragoş		Data: 11.2018	Titlu plansa:	Detaliu podet transversal d1000mm	Planşa nr.5.1
DESENAT	ing. Ochiu Dragoş					

RIDICAREA LA COTA DIN PROIECT A CAMINELOR DE VIZITARE

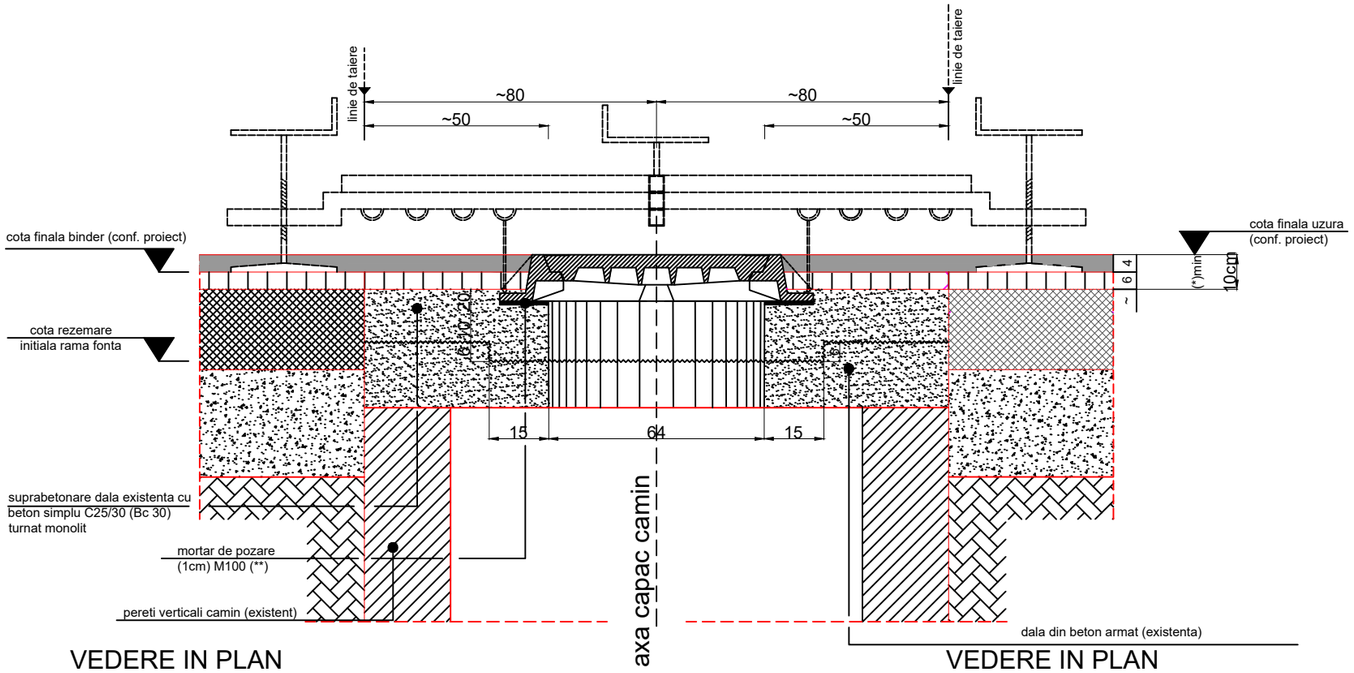

VEDERE IN PLAN
SUPRABETONARE
Sc. 1 / 20

VEDERE IN PLAN
LINII DE TAIERE
Sc. 1 / 20

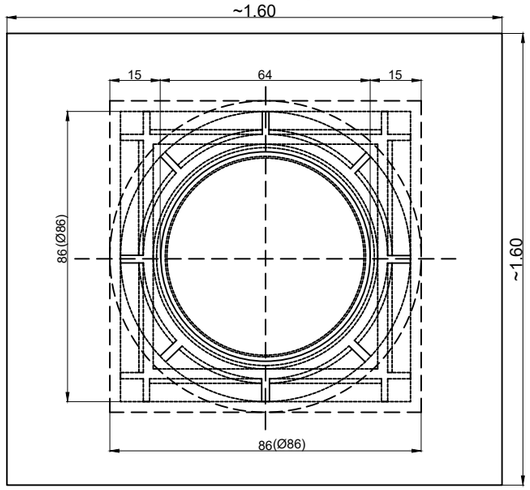

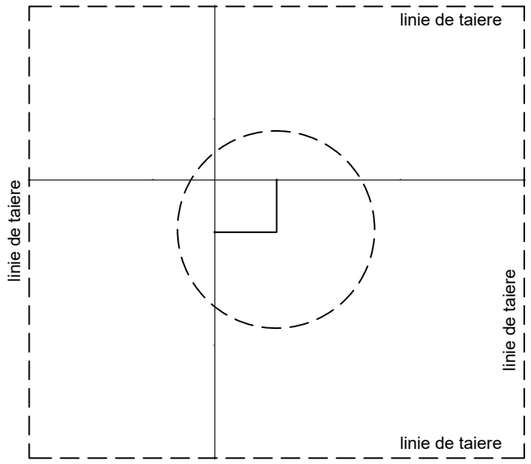

	NUME	SEMNATURA	CERINȚA		
EXPERT	ing.Chiotan V. Vlad-Ilie		A4.1; B2.1; D	RAPORT EXPERTIZĂ NR: ..... /	
EXPERT	ing.Cervinschi D. Ioan		A4.2; B2.2; D	RAPORT EXPERTIZĂ NR: ..... /	
PROIECTANT GENERAL G.P. S.C. GEOGRAPHIX PROIECT S.R.L. Str. Amurgului Nr.10, Iași CUI: 22980444 J22/3248/2008 Tel: 0730581135 Fax: 0232255506				Beneficiar:	U.A.T. JUDEȚUL SĂLAJ	Proiect nr.47
SPECIFICAȚIE	NUME	SEMNATURA	Scara: 1:20	Titlu proiect:	Modernizare DJ 109 F, km 0+000-0+800 Fodora- DN 1C	Faza D.A.L.I.
ŞEF PROIECT	ing. Schifirneţ Stefan					
PROIECTANT	ing. Ochiu Dragoş		Data: 11.2018	Titlu plansa:	Ridicare la cota capac camin de vizitare	Planşa nr.5.2
DESENAT	ing. Ochiu Dragoş					

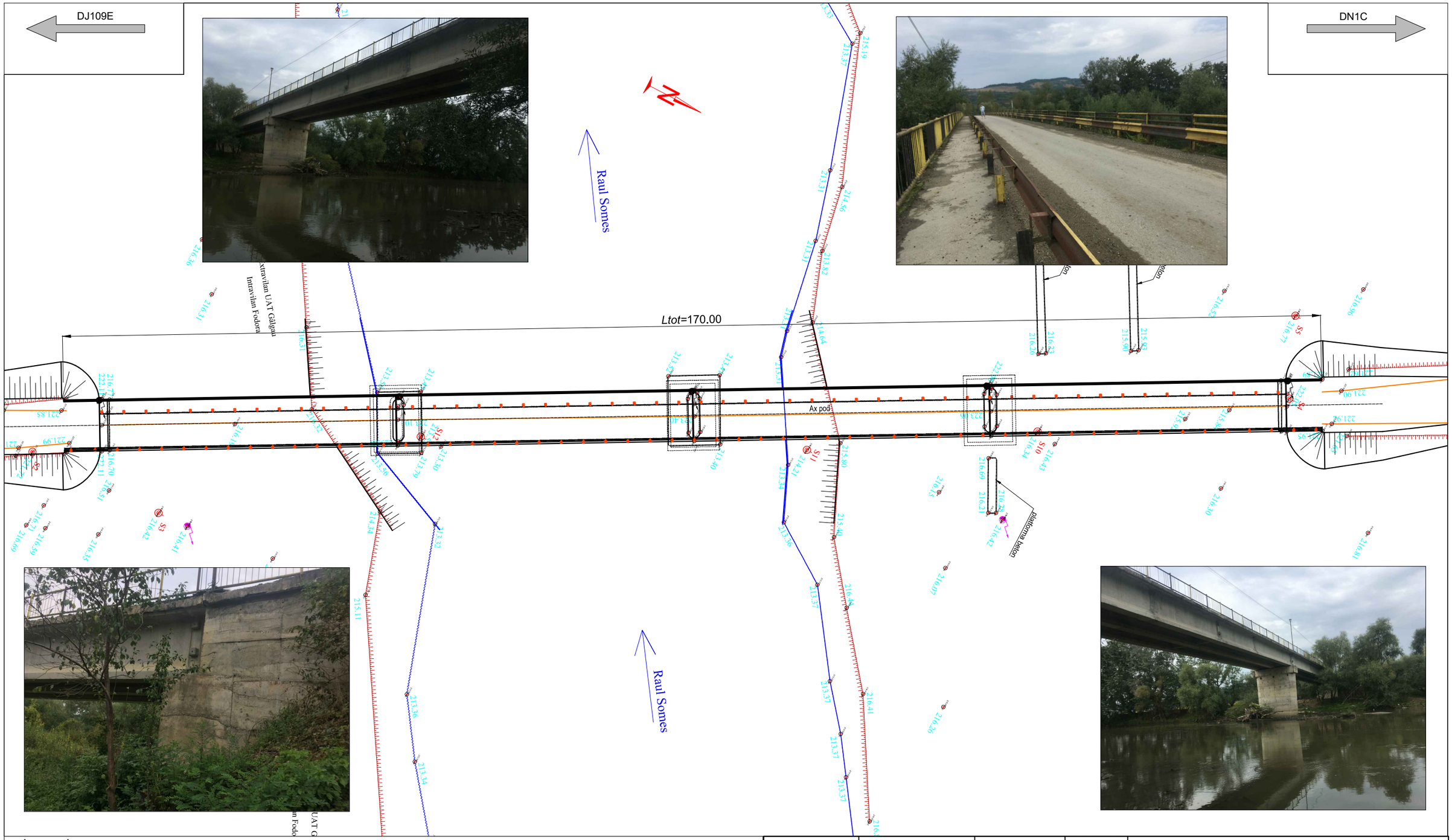

Legenda:

- Stalp de beton
- Stalp de lemn
- Stalp metalic
- Limita proprietate(gard)

Nota:

1. Orice modificare a prezentei planse se face numai cu acordul scris al proiectantului.
2. Orice neconcordanta cu prevederile prezentei planse si situatia din amplasamentul lucrarii, se va aduce la cunostinta proiectantului.

	NUME	SEMNATURA	CERINȚA			
EXPERT	ing.Chiotan V. Vlad-Ilie		A4.1; B2.1; D	RAPORT EXPERTIZĂ NR: ..... /		
EXPERT	ing.Cervinschi D. Ioan		A4.2; B2.2; D	RAPORT EXPERTIZĂ NR: ..... /		
PROIECTANT GENERAL	S.C. GEOGRAPHIX PROIECT S.R.L. Str. Amurgului Nr.10, Iași CUI: 22980444 J22/3248/2008 Tel: 0730581135 Fax: 0232255506			Beneficiar:	U.A.T. JUDEȚUL SĂLAJ	Proiect nr.47
SPECIFICAȚIE	NUME	SEMNATURA	Scara: 1:500	Titlu proiect:	Modernizare DJ 109 F, km 0+000-0+800 Fodora- DN 1C	Faza D.A.L.I.
ŞEF PROIECT	ing. Schifirneţ Stefan					
PROIECTANT	ing. Ochiu Dragoş		Data: 11.2018	Titlu plansa:	Plan de situatie - pod existent	Planşa nr. 6.1
DESENAT	ing. Ochiu Dragoş					

DJ109E

DN1C

VEDERE ELEVATIE AMONTE
A-A
Sc.1:400

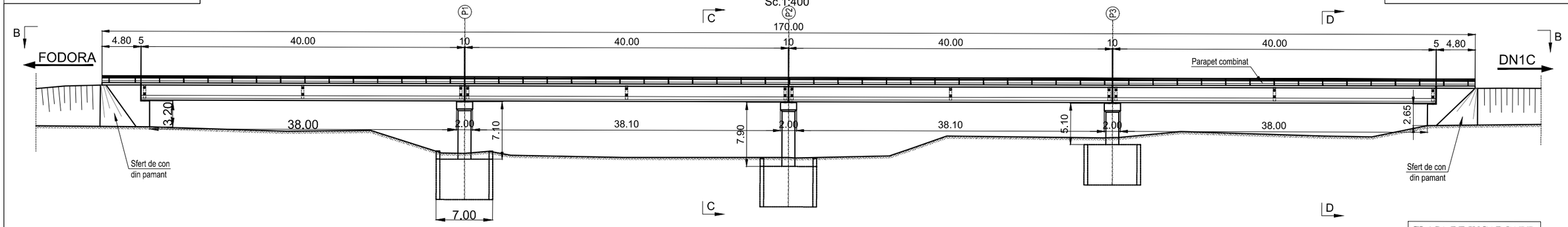

CLASA DE INCARCARE:

E - convoi (A30, V80);

VEDERE PLANA B-B
Sc.1:200

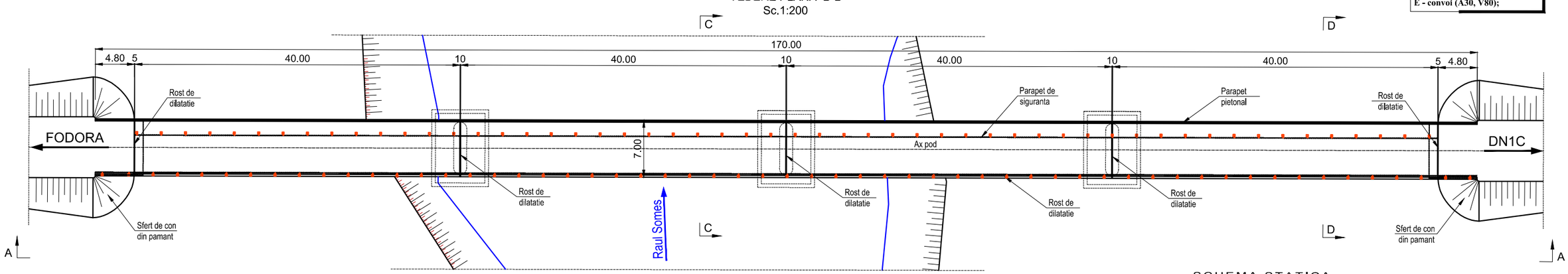

SCHEMA STATICA

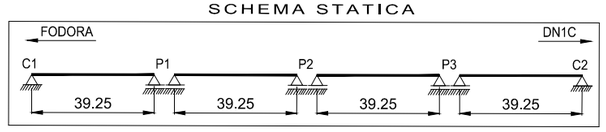

	NUME	SEMNATURA	CERINȚA		
EXPERT	ing.Chiotan V. Vlad-Ilie		A4.1; B2.1; D	RAPORT EXPERTIZĂ NR: ..... /	
EXPERT	ing.Cervinschi D. Ioan		A4.2; B2.2; D	RAPORT EXPERTIZĂ NR: ..... /	
PROIECTANT GENERAL G.P. S.C. GEOGRAPHIX PROIECT S.R.L. Str. Amurgului Nr.10, Iași CUI: 22980444 J22/3248/2008 Tel: 0730581135 Fax: 0232255506				Beneficiar:	U.A.T. JUDEȚUL SĂLAJ	Proiect nr.47
SPECIFICAȚIE	NUME	SEMNATURA	Scara: 1:500	Titlu proiect:	Modernizare DJ 109 F, km 0+000-0+800 Fodora- DN 1C	Faza D.A.L.I.
ŞEF PROIECT	ing. Schifirneţ Stefan					
PROIECTANT	ing. Ochiu Dragoş		Data: 11.2018	Titlu plansa:	Dispozitie genrala - pod existent	Planşa nr. 6.2
DESENAT	ing. Ochiu Dragoş					

SECTIUNE TRANSVERSALA D-D
Sc.1:50

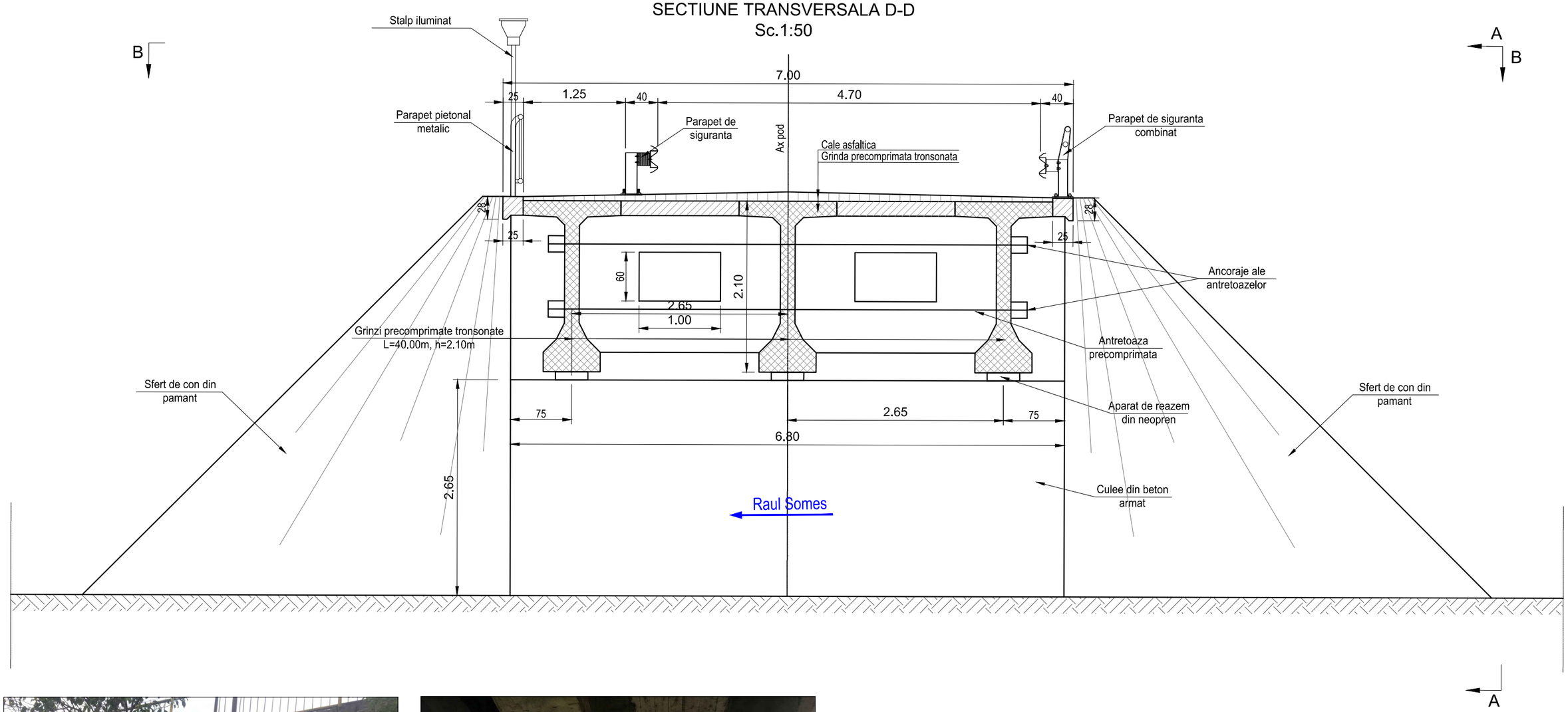

	NUME	SEMNATURA	CERINȚA		
EXPERT	ing.Chiotan V. Vlad-Ilie		A4.1; B2.1; D	RAPORT EXPERTIZĂ NR: ..... /	
EXPERT	ing.Cervinschi D. Ioan		A4.2; B2.2; D	RAPORT EXPERTIZĂ NR: ..... /	
PROIECTANT GENERAL	S.C. GEOGRAPHIX PROIECT S.R.L. Str. Amurgului Nr.10, Iași CUI: 22980444 J22/3248/2008 Tel: 0730581135 Fax: 0232255506			Beneficiar:	U.A.T. JUDEȚUL SĂLAJ	Proiect nr.47
SPECIFICAȚIE	NUME	SEMNATURA	Scara: 1:50	Titlu proiect:	Modernizare DJ 109 F, km 0+000-0+800 Fodora- DN 1C	Faza D.A.L.I.
ŞEF PROIECT	ing. Schifirneţ Stefan					
PROIECTANT	ing. Ochiu Dragoş		Data: 11.2018	Titlu plansa:	Sectiune transversala(D-D) culee - pod existent	Planşa nr. 6.3
DESENAT	ing. Ochiu Dragoş					

SECTIUNE TRANSVERSALA C-C
Sc.1:50

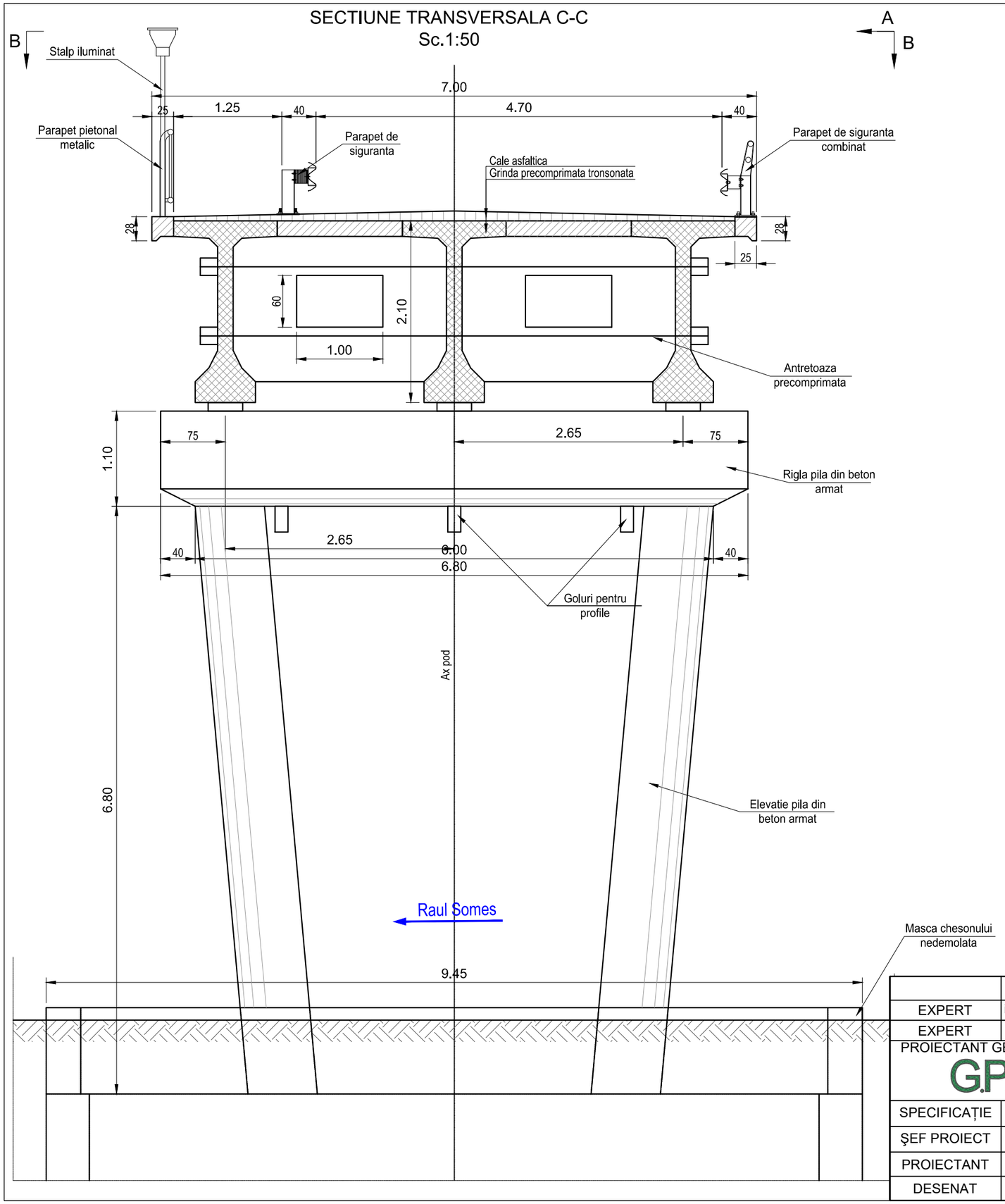

	NUME	SEMNATURA	CERINȚA		
EXPERT	ing.Chiotan V. Vlad-Ilie		A4.1; B2.1; D	RAPORT EXPERTIZĂ NR: ..... /	
EXPERT	ing.Cervinschi D. Ioan		A4.2; B2.2; D	RAPORT EXPERTIZĂ NR: ..... /	
PROIECTANT GENERAL G.P. S.C. GEOGRAPHIX PROIECT S.R.L. Str. Amurgului Nr.10, Iași CUI: 22980444 J22/3248/2008 Tel: 0730581135 Fax: 0232255506				Beneficiar:	U.A.T. JUDEȚUL SĂLAJ	Proiect nr.47
SPECIFICAȚIE	NUME	SEMNATURA	Scara: 1:50	Titlu proiect:	Modernizare DJ 109 F, km 0+000-0+800 Fodora- DN 1C	Faza D.A.L.I.
ŞEF PROIECT	ing. Schifirneţ Stefan					
PROIECTANT	ing. Ochiu Dragoş		Data: 11.2018	Titlu plansa:	Sectiune transversala(C-C) pila - pod existent	Planşa nr. 6.4
DESENAT	ing. Ochiu Dragoş					

SECTIUNE TRANSVERSALA D-D
Sc.1:50

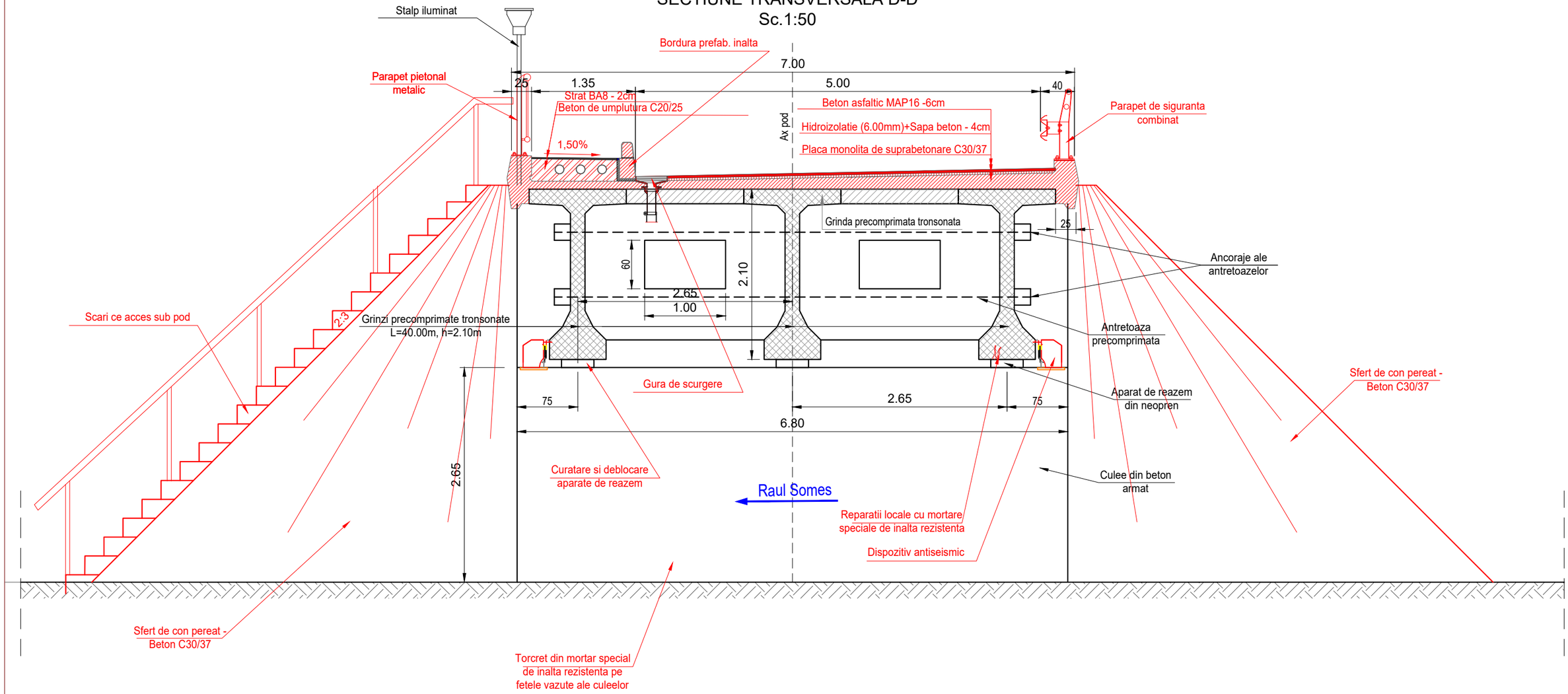

	NUME	SEMNATURA	CERINȚA			
EXPERT	ing.Chiotan V. Vlad-Ilie		A4.1; B2.1; D	RAPORT EXPERTIZĂ NR: ..... /		
EXPERT	ing.Cervinschi D. Ioan		A4.2; B2.2; D	RAPORT EXPERTIZĂ NR: ..... /		
PROIECTANT GENERAL	S.C. GEOGRAPHIX PROIECT S.R.L. Str. Amurgului Nr.10, Iași CUI: 22980444 J22/3248/2008 Tel: 0730581135 Fax: 0232255506			Beneficiar:	U.A.T. JUDEȚUL SĂLAJ	Proiect nr.47
SPECIFICAȚIE	NUME	SEMNATURA	Scara: 1:50	Titlu proiect:	Modernizare DJ 109 F, km 0+000-0+800 Fodora- DN 1C	Faza D.A.L.I.
ŞEF PROIECT	ing. Schifirneţ Stefan					
PROIECTANT	ing. Ochiu Dragoş		Data: 11.2018	Titlu plansa:	Sectiune transversala culee - situatie propusa	Planşa nr.7.1
DESENAT	ing. Ochiu Dragoş					

SECTIUNE TRANSVERSALA D-D
Sc.1:50

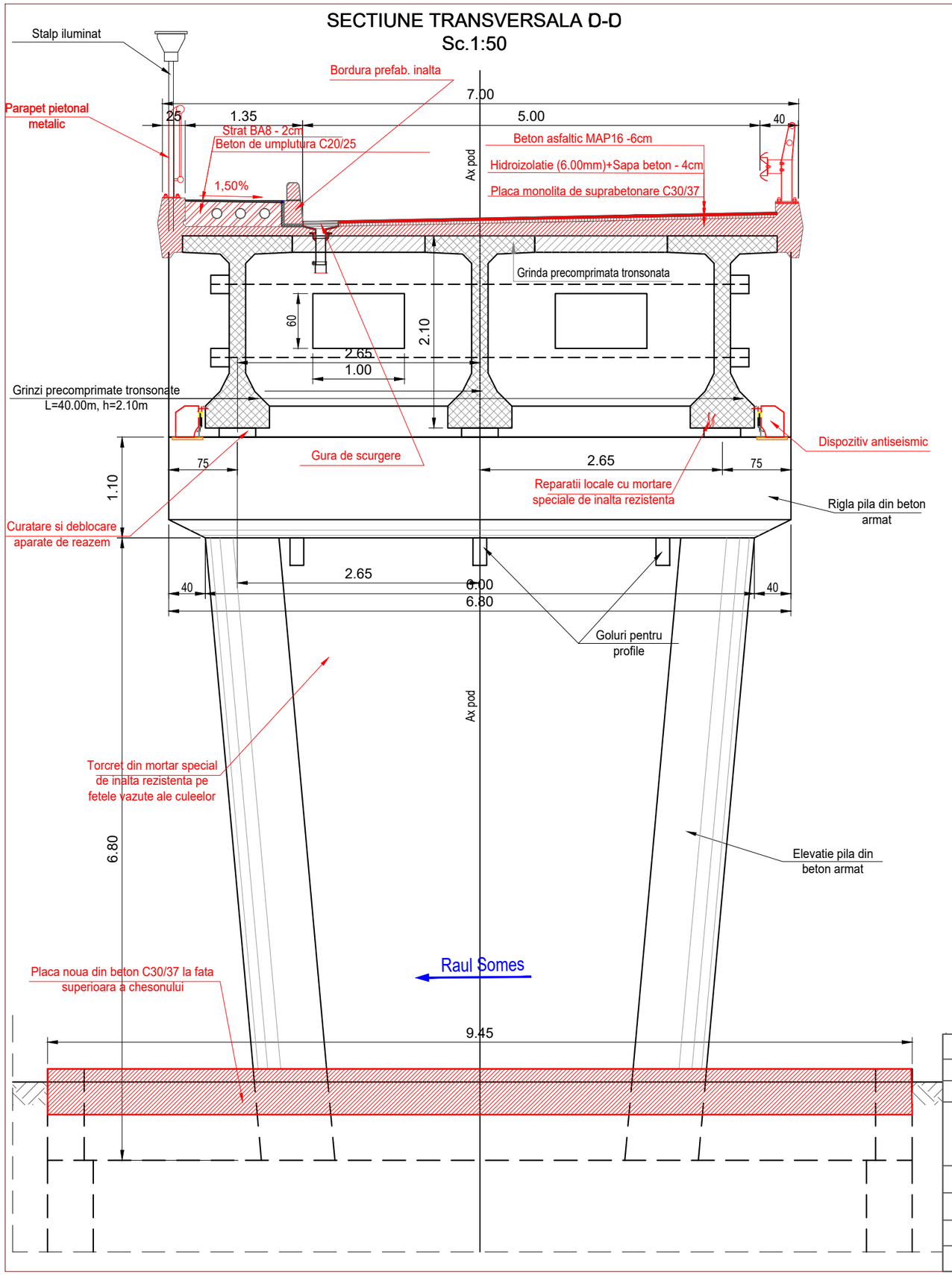

	NUME	SEMNATURA	CERINȚA		
EXPERT	ing.Chiotan V. Vlad-Ilie		A4.1; B2.1; D	RAPORT EXPERTIZĂ NR: ..... /	
EXPERT	ing.Cervinschi D. Ioan		A4.2; B2.2; D	RAPORT EXPERTIZĂ NR: ..... /	
PROIECTANT GENERAL	S.C. GEOGRAPHIX PROIECT S.R.L. Str. Amurgului Nr.10, Iași CUI: 22980444 J22/3248/2008 Tel: 0730581135 Fax: 0232255506			Beneficiar:	U.A.T. JUDEȚUL SĂLAJ	Proiect nr.47
SPECIFICAȚIE	NUME	SEMNATURA	Scara: 1:50	Titlu proiect:	Modernizare DJ 109 F, km 0+000-0+800 Fodora- DN 1C	Faza D.A.L.I.
ŞEF PROIECT	ing. Schifirneţ Stefan					
PROIECTANT	ing. Ochiu Dragoş		Data: 11.2018	Titlu plansa:	Sectiune transversala pila - situatie propusa	Planşa nr.7.2
DESENAT	ing. Ochiu Dragoş					